PRODUKTDATENBLATT

TRÄGERKLEMMBOCK 1-FACH ÖSE 5X1030M12

Artikelnummern	Beschreibung
5X1030M12 verzinkt	Trägerklemmmontage geeignet zum Abhängen eines Strahlers oder Hallenstrahlers, zur Befestigung an Stahlprofilen (für fast alle Neigungswinkel) - Montage ohne bohren, brennen und schweißen, rückstandslose Entfernung möglich

ABMESSUNGEN

Klemmbereich 1

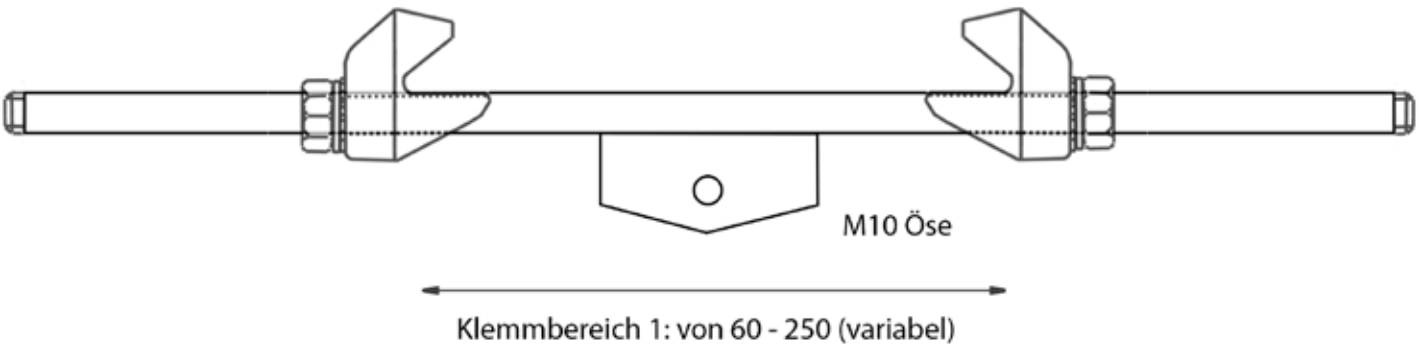

Klemmbereich 2

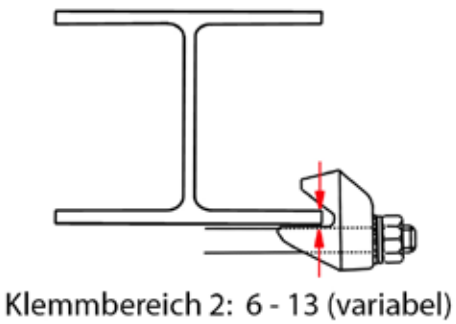

DETAILS

Material	Gewicht
Stahl (verzinkt)	0,9 kg (Trägerklemmbock) max. Leuchtengewicht: 22,0 kg (je Ausleger)