PRODUKTDATENBLATT

TRÄGERKLEMMBOCK 330 1-FACH 5X1A33060

Artikelnummern	Beschreibung
5B1A33060 (schwarz - RAL 9005, verzinkt, pulverbeschichtet) 5S1A33060 (silber - RAL 9006, verzinkt, pulverbeschichtet)	Trägerklemmmontage geeignet für einen Fluter oder Strahler, zur Befestigung an Stahlprofilen (horizontal oder vertikal) - Montage ohne bohren, brennen und schweißen, rückstandslose Entfernung möglich

ABMESSUNGEN

Klemmbereich 1

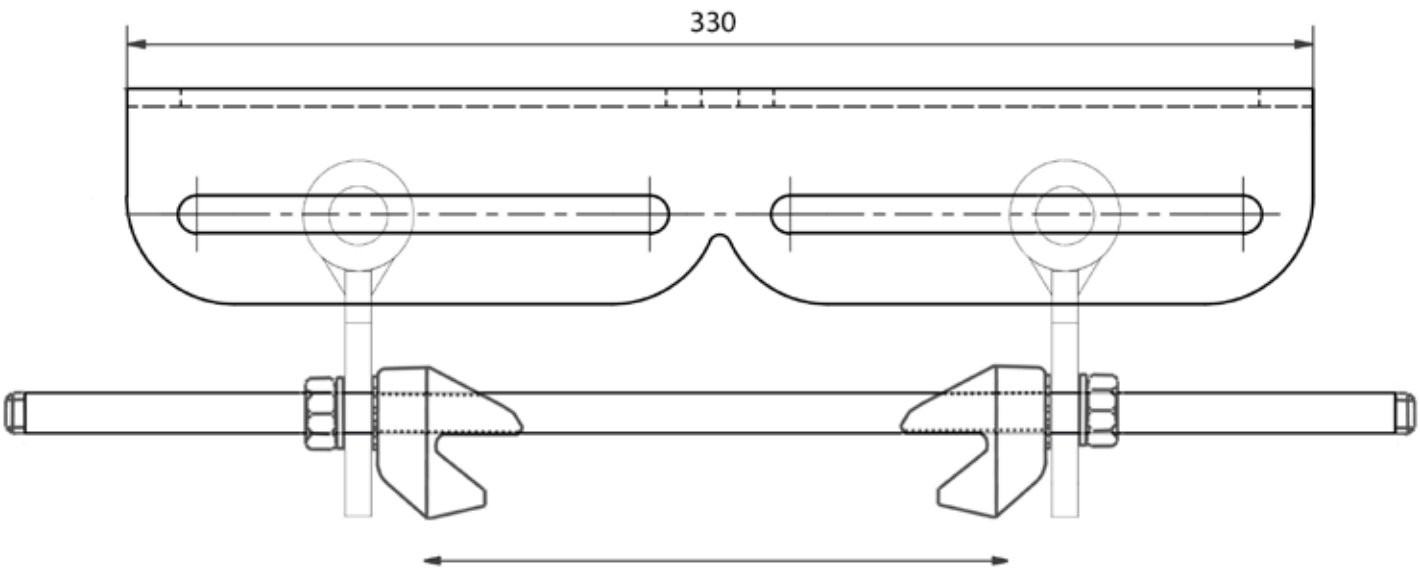

Klemmbereich 1: von 60 - 230 (variabel)

Klemmbereich 2

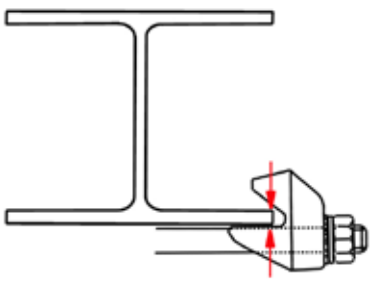

Klemmbereich 2: 6 - 13 (variabel)

DETAILS

Material	Gewicht
Stahl (verzinkt, pulverbeschichtet)	3,7 kg (Trägerklemmbock) max. Leuchtengewicht: 20,0 kg (je Ausleger)